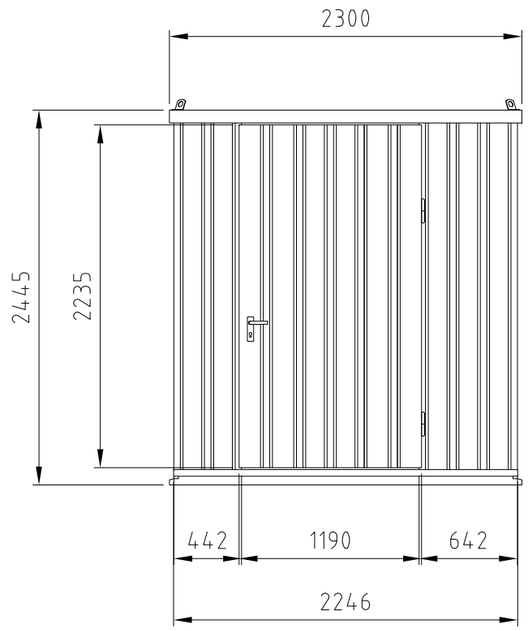

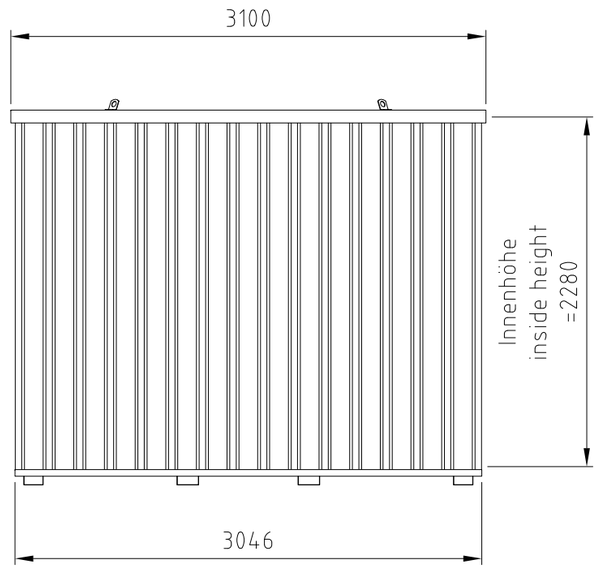

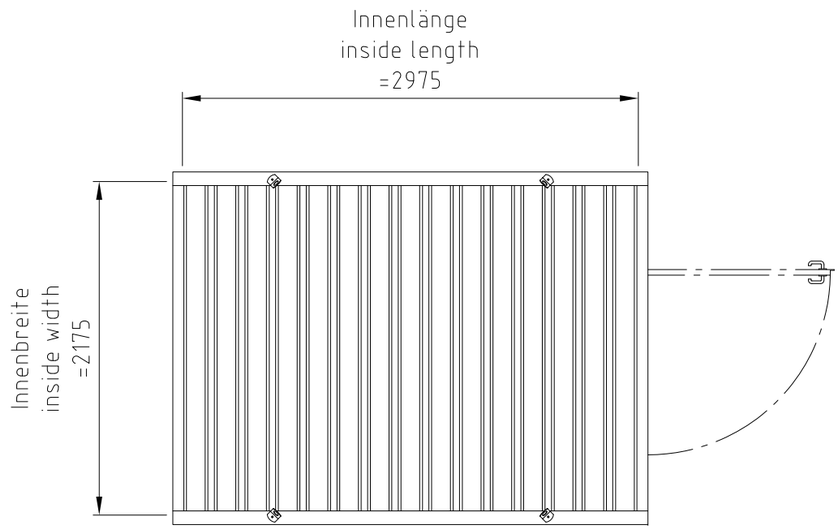

	Name	Datum/Date
Bearbeiter	M.Re	16.12.2021
Prüfer	M.St	15.07.2022

REV.	Änderung	Name	Datum
A	Logo aus Gehflügel entfernt	M.St	22.05.2024

SC10+SE
Ansichten
views

Zeich.Nr./Drawing No: D0026458 Rev.: A
ArtikelNr./Article No: Rev.:
Status: Freigegeben
Maßstab/Scale: 1:40

BOS Best Of Steel
Best Of Steel GmbH
D-48271 Emsdetten
www.BestOfSteel.de

Toleranzen für Stahlzargen nach DIN 18111, weitere Maßangaben nach Allgemeintoleranzen DIN ISO 2768-m.
Tolerances for steel frames according to DIN 18111, further specifications according to general tolerances DIN ISO 2768-m.

Technische Änderungen vorbehalten
Subject to technical modifications